LEDMONSTER

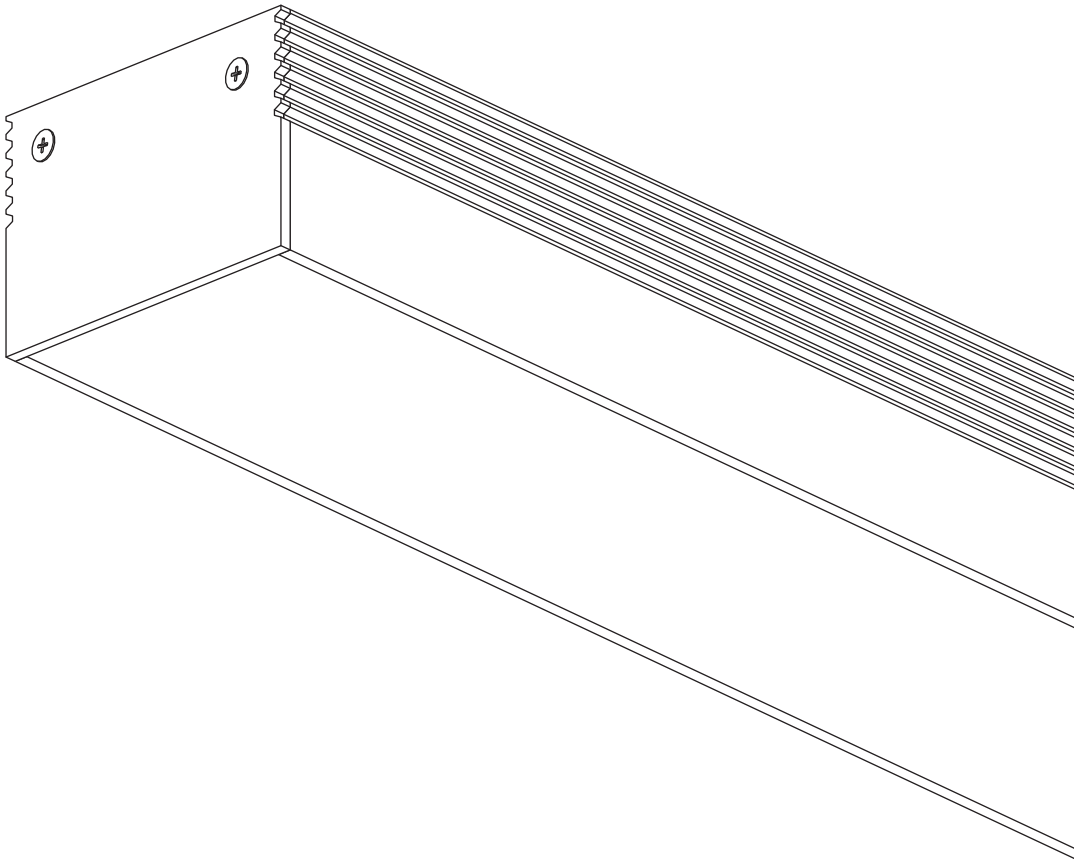

LED подсветка 4000К

Накладной линейный светильник

Комплектация:

В комплект поставки входит:
- Светодиодная лента 2 катушки по 5м;
- Теплоотвод с рассеивателем 4 шт по 2,5м.;
- Трансформатор 60-24 - 2 шт;
- Трансформатор 100-24 - 1 шт;

Для самостоятельной сборки.

Светодиодная лента Optima 3000K

2 мм | 14 LED | 28 мм

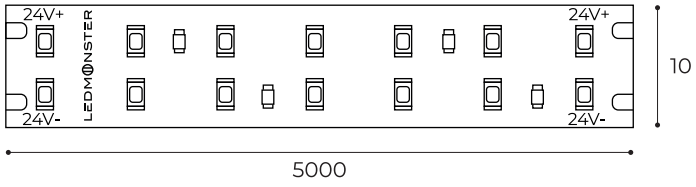

Технические характеристики:

Подключение	**24В**
Мощность	**16Вт/м**
Световой поток	**1400лм/м**
Цветопередача	**95+Ra**
Температура	**3000К**
Степень защиты	**IP20**
Угол света	**120°**
Размер	**10x2x5000мм**

Комплектация:

В комплект поставки входит:

- Светодиодная лента - 5м (2 катушки);
- Упаковка;
- Паспорт изделия и руководство по эксплуатации.

Назначение и основные сведения:

Продукция модели Optima - это светодиодная лента для основной подсветки. Светодиодная лента подключается к источнику питания с постоянным напряжением 24В. Мощность источника питания постоянного напряжения должна быть на 20% выше суммарной мощности подключаемых светодиодных лент. Блок питания приобретается отдельно. Потребляемая мощность расчитывается в зависимости от длины подключаемой линии. Срок непрерывной работы - 100 000 часов.

Требования безопасности:

1. Конструкция изделия удовлетворяет требованиям электро и пожарной безопасности по ТР ТС 004/2011.
2. Монтаж (демонтаж), устранение неисправностей, чистку и техническое обслуживание светодиодных лент необходимо проводить при отключенной электрической сети. Все работы, связанные с подключением, должны осуществляться только квалифицированным персоналом.
3. Установка ленты на алюминиевый профиль, обеспечивающий надежное крепление, эффективный теплообмен и продолжительность использования, является предпочтительной. Устанавливать следует на ровную поверхность, отсутствие острых краев на которой предотвращает повреждение ленты. Гладкость, однородность, сухость и чистота этой поверхности важны для гарантии надежной фиксации. Затем необходимо снять защитный слой с ленты и прикрепить ее на выбранном месте.
4. Запрещается включение ленты в электрическую сеть с параметрами, отличающимися от указанных в технических характеристиках.
5. Светодиодная лента должна эксплуатироваться в условиях, соответствующих типу его применения. Не следует подвергать светодиодную ленту механическим воздействиям и другим агрессивным нагрузкам.
6. Ремонт поврежденных и вышедших из строя светодиодных лент должен осуществляться изготовителем.
7. Подключая светодиодную ленту к источнику питания с постоянным напряжением, строго соблюдайте полярность!
8. Длина каждой ленты не должна превышать 5 метров, поскольку при большей длине токопроводящие дорожки ленты могут перегореть. Общая длина ленты может состоять из нескольких отрезков разной длины, главное, чтобы суммарная величина не превышала пяти метров.
9. Каждый отрезок ленты длиной до 5м обязательно должен подключаться параллельно, а не последовательно. В случае подключения нескольких светодиодных лент также необходимо соблюдать полярность.

Правила транспортировки, хранения и утилизации:

1. Изделия должны храниться в упаковке предприятия-изготовителя, в закрытых помещениях, при температуре воздуха от -40 °С до +40 °С и относительной влажности не более 75%.
2. Изделия транспортируются в штатной транспортной таре любым видом транспорта при условии защиты их от механических повреждений и непосредственного воздействия атмосферных осадков.
3. Изделия не содержат токсичных материалов и комплектующих, требующих специальной утилизации. Утилизацию светодиодных лент проводят обычным способом.

Гарантийные обязательства:

1. Изготовитель гарантирует соответствие изделия требованиям ТР ТС 020/2011, ТР ТС 004/2011 и его работоспособность при соблюдении правил установки, эксплуатации и хранения.
2. Гарантийный срок эксплуатации светодиодной ленты составляет 60 месяцев с момента отгрузки покупателю. В отдельных случаях возможно увеличение срока гарантии, оговоренное с потребителем на специальных условиях.
3. При отсутствии штампа магазина или торгующей организации срок гарантии исчисляется со дня выпуска изделия, который указывается в настоящем паспорте.
4. При несоблюдении правил хранения и транспортирования организациями-посредниками изготовитель не несет ответственности перед конечными покупателями за сохранность и качество продукции.
5. Для ремонта светодиодной ленты в период гарантийного срока требуется предоставить акт рекламации с указанием условий, при которых была выявлена неисправность, и предъявить само изделие с паспортом предприятию-изготовителю или представителю.
6. К гарантийному ремонту принимаются изделия, не подвергавшиеся разборке и конструктивным изменениям, не имеющие механических повреждений, при наличии наклеек и пломб.
7. Изготовитель не несет ответственности за недостатки, возникшие вследствие нарушения потребителем правил установки и эксплуатации, изложенных в настоящем руководстве, в т.ч. в случаях, когда эти недостатки возникли из-за недопустимых параметров электрических сетей, в которых эксплуатируется изделие, и вследствие вмешательства третьих лиц.

Свидетельство о приемке:

Соотвествует требованиям: Технический регламент Таможенного союза «О безопасности низковольтного оборудования» (ТР ТС 004/2011), Технический регламент Таможенного союза «Электромагнитная совместимость технических средств» (ТР ТС 020/2011).

Дата выпуска _____ ОТК _____

Отметка о продаже:
Заполняет торговое предприятие:

Дата продажи _____ (число, месяц, год)

Продавец _____ (подпись, штамп магазина)

Допустимо предъявить документ о покупке, в этом случае печать на паспорте не является обязательной.

Изготовитель «LEDMONSTER INTERNATIONAL LTD»

Сборка произведена: 3 Road, Kanglong, Ximao Industrial Zone, Henglan Town, Guangdong, KHP.

Примечание:

Производитель оставляет за собой право вносить в конструкцию и комплектацию изделия технические изменения и обновления, не ухудшающие его параметры в любое время и без предварительного уведомления.

1

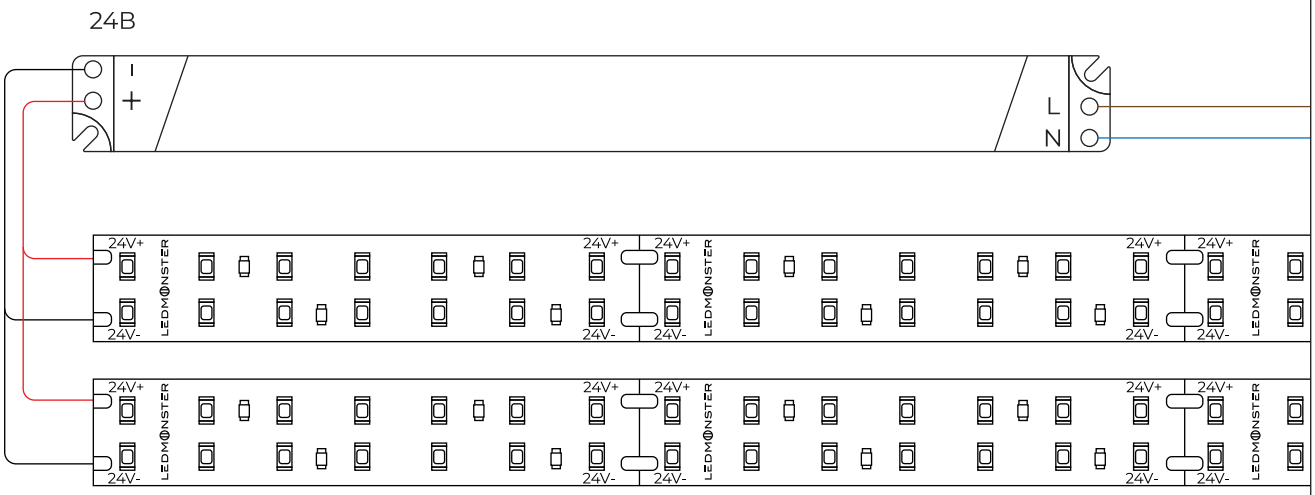

Трансформатор LPV-60-24

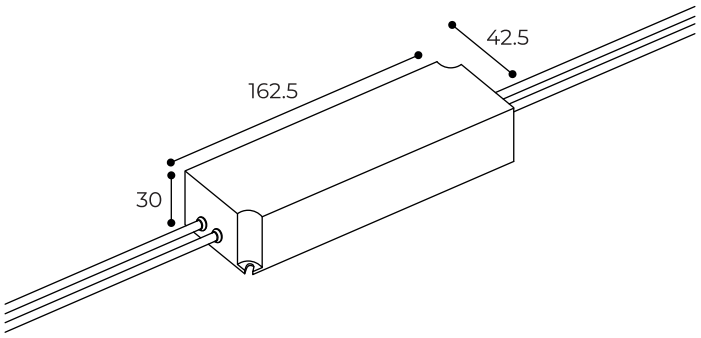

Трансформатор LPV-100-24

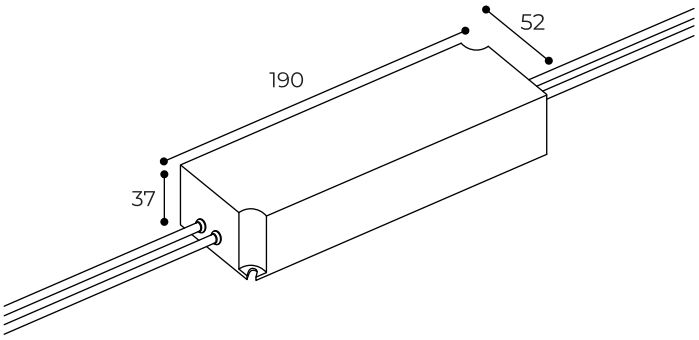

Особенности:

Конструкция с постоянным напряжением;
Универсальный вход переменного тока / Полный диапазон;
Выдерживает перенапряжение в 300 В переменного тока в течение 5 секунд;
Защита от короткого замыкания / перегрузки / перенапряжения;
Охлаждение за счет свободной конвекции воздуха;
Полностью герметизирован с защитой IP67;
Полностью герметичный пластиковый корпус;
Блок питания класса II, без FG;
Блок питания класса 2;
Подходит для светильников или устройств, связанных со светодиодами (например, для светодиодных украшений или рекламных устройств).

Технические характеристики

Наименование параметра	Значение	
	Трансформатор LPV-60-24	Трансформатор LPV-100-24
Входное напряжение переменного тока однофазной сети	90-264V	90-264V
Номинальная мощность	60Вт	100.8Вт
Выходное напряжение постоянного тока	24В	24В
Выходной ток, не более	2.5А	4.2А
Диапазон рабочих температур	-50°C - +70°C	-40°C - +80°C
Время непрерывной работы, ч	круглосуточно	круглосуточно
Масса, не более, кг	0.4	0.61

1

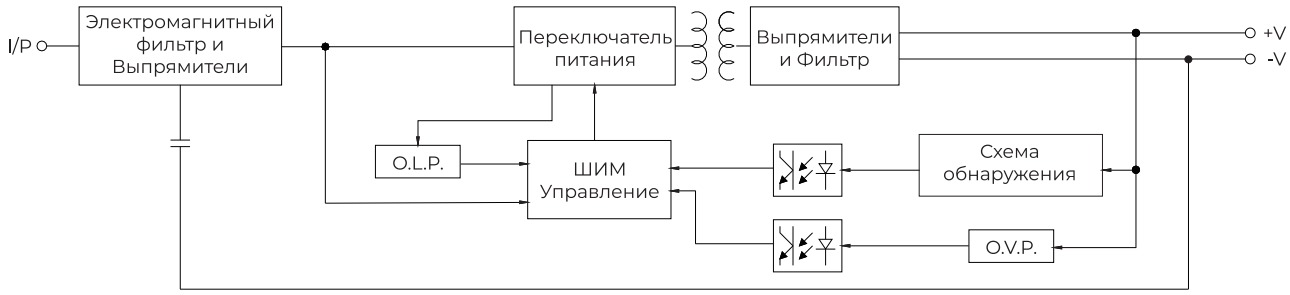
I/P
Электромагнитный фильтр и Выпрямители
Переключатель питания
Выпрямители и Фильтр
+V
-V
O.L.P.
ШИМ Управление
Схема обнаружения
O.V.P.

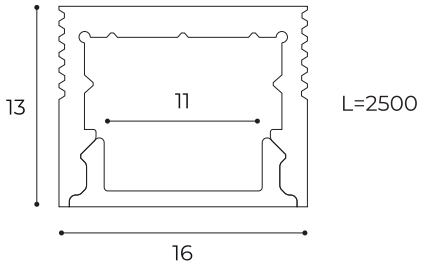

Комплектация:

В комплект поставки входит:

- Алюминиевый профиль (количество указано на упаковке);
- Упаковка (индивидуальная, либо на несколько светильников);
- Паспорт изделия и руководство по эксплуатации.

Назначение и основные сведения:

Продукция модели NS 1613 - это профиль из анодированного алюминия для светодиодной ленты. Светодиодная лента и блок питания приобретается отдельно. Корпус спроектирован с учетом максимального теплоотвода от источника света - светодиодной ленты, что гарантирует сохранение заявленных характеристик и безотказную работу на всем протяжении срока эксплуатации. Источник света устанавливается под защитным рассеивателем белого матового цвета.

Требования безопасности:

Подключение светодиодной ленты должно осуществляться квалифицированными специалистами с соблюдением всех прилагаемых инструкций и действующих норм по проведению электромонтажных работ. Установка светодиодной ленты осуществляется при отключенной электросети.

Правила транспортировки, хранения и утилизации:

1. Изделия должны храниться в упаковке предприятия-изготовителя, в закрытых помещениях, при температуре воздуха от -40˚С до +40˚С и относительной влажности не более 75%.
2. Изделия транспортируются в штатной транспортной таре любым видом транспорта при условии защиты их от механических повреждений и непосредственного воздействия атмосферных осадков.
3. Алюминиевые профили не содержат токсичных материалов и комплектующих, требующих специальной утилизации. Утилизацию профилей проводят обычным способом.

Свидетельство о приемке:

Алюминиевый профиль модели NS 1613 соответствует техническим условиям ТУ 713051.032-2011, ТР ТС 020/2011, ТР ТС 004/2011, ТР ЕАЭС 037/2016 и признан годным к эксплуатации.

Дата выпуска _____ ОТК _____

Отметка о продаже:
Заполняет торговое предприятие:

Дата продажи _____ (число, месяц, год)

Продавец _____ (подпись, штамп магазина)

Изготовитель «LEDMONSTER INTERNATIONAL LTD»

Сборка произведена: 3 Road, Kanglong, Ximao Industrial Zone, Henglan Town, Guangdong, KHP.
Импортер: ООО "Монстр" г. Москва, ул. Нижняя Сыромятническая, д. 10, стр. 4

Примечание:

Производитель оставляет за собой право вносить в конструкцию и комплектацию изделия технические изменения и не ухудшающие технические характеристики изделия, в любое время и без предварительного уведомления.

1

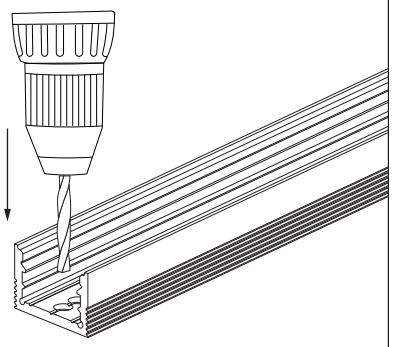

2

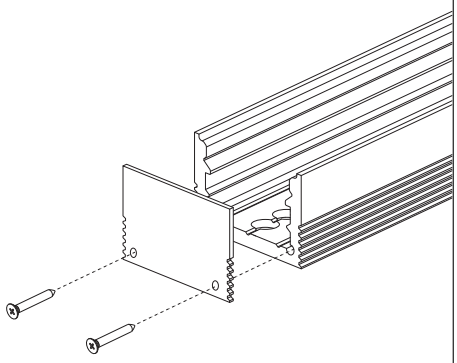

3

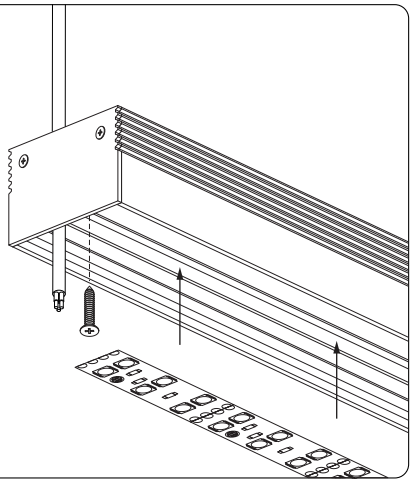

4

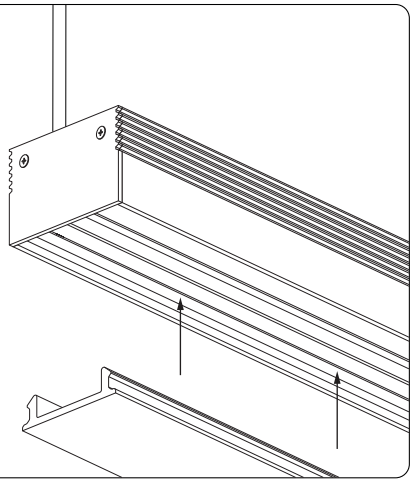

5

