Технические характеристики:

Подключение	**220В**
Мощность	**97Вт**
Световой поток	**3000лм**
Цветопередача	**97+Ra**
Температура	**3000K**
Степень защиты	**IP44**
Угол света	**120°**
Диммирование	**1-10**

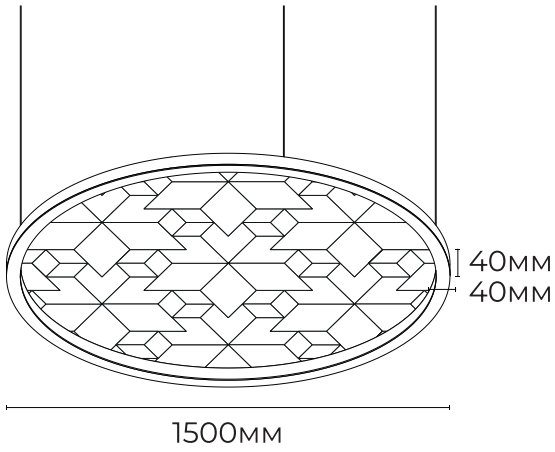

Гарантийные условия:

На все потолочные светильники (включая светодиод и источник питания) предоставляется гарантия 5 лет при условии установки сертифицированными специалистами. Производитель не несет ответственности за ущерб, нанесенный в результате ненадлежащего использования светильника или использования его не по назначению.

Меры предосторожности:

Подключение светильника должно осуществляться квалифицированными специалистами с соблюдением всех прилагаемых инструкций и действующих норм по проведению электромонтажных работ. Установка светильника осуществляется при отключенной электросети.

Изготовитель «LEDMONSTER INTERNATIONAL LTD»

Сборка произведена: 3 Road, Kanglong, Ximao Industrial Zone, Henglan Town, Guangdong, KHP.
Импортер: ООО "Монстр" г. Москва, ул. Нижняя Сыромятническая, д. 10, стр. 4

Инструкция по установке:

1

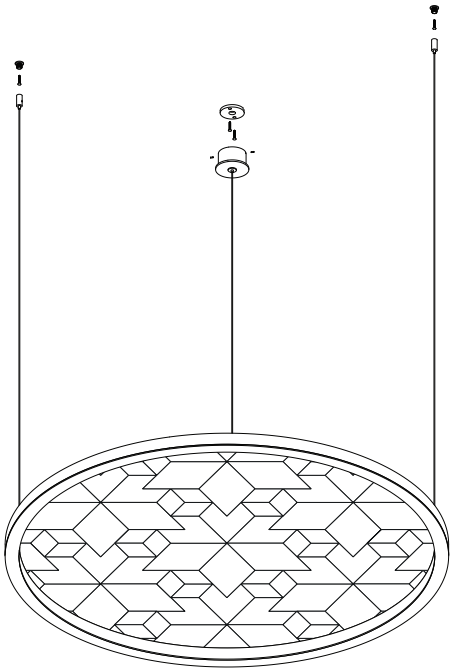

2

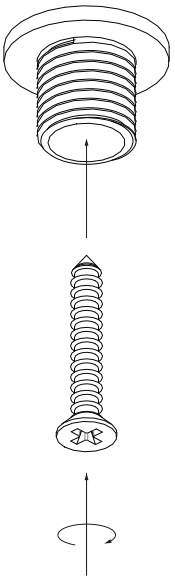

2x

3

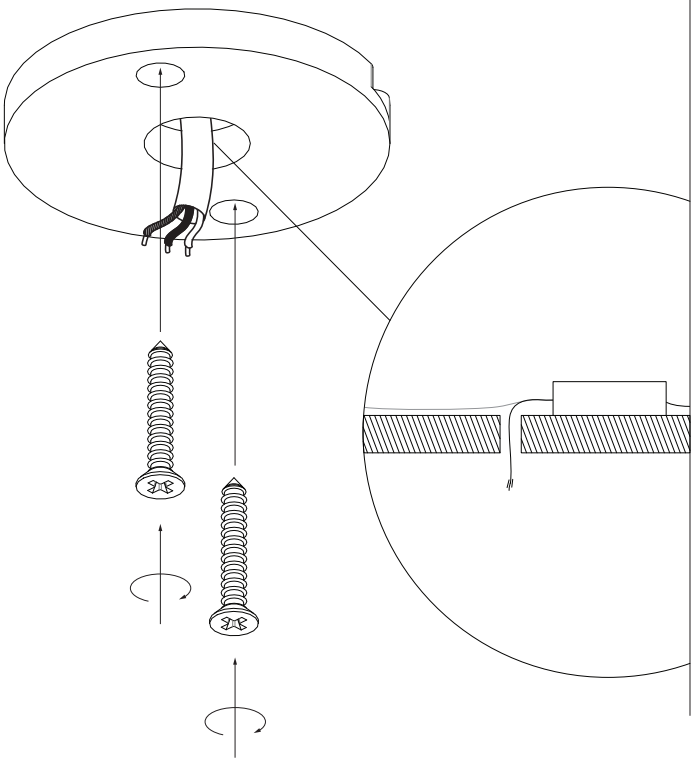

4

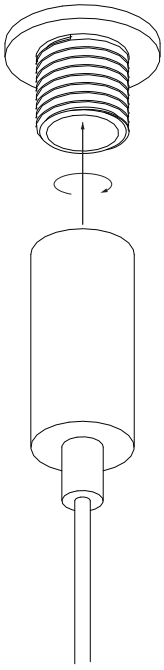

2x

Инструкция по установке:

5

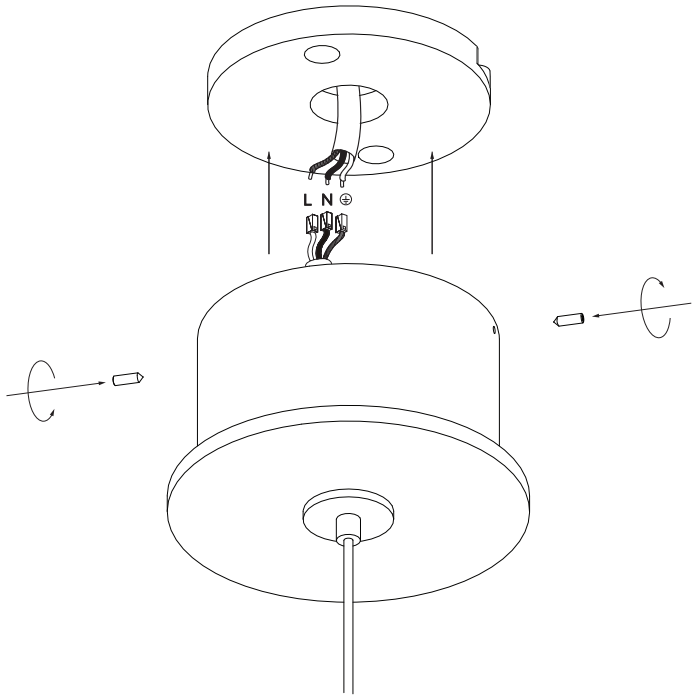

6

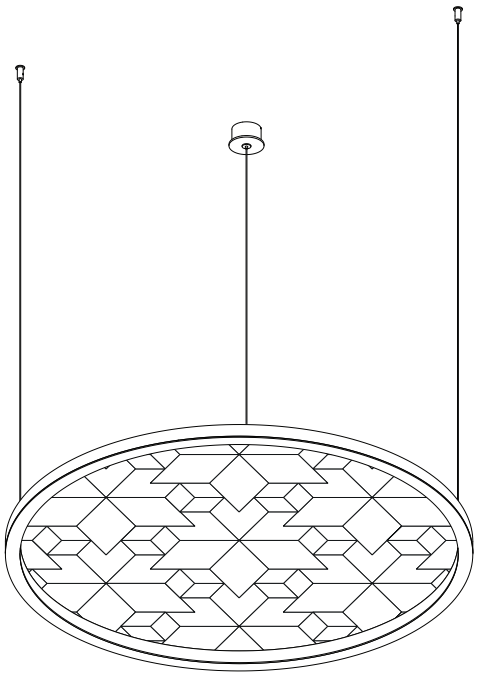

7

