LEDMONSTER

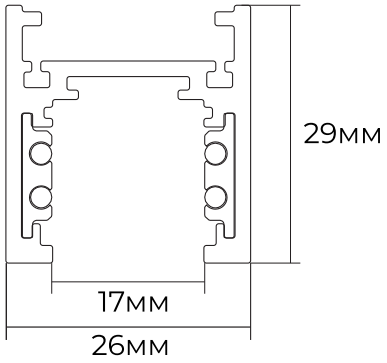

Совместимость вашего диммера уточните в фирменных шоурумах.
Надежный источник питания исключает пульсацию света.

Гарантийные условия:

На все потолочные светильники (включая светодиод и источник питания) предоставляется гарантия 5 лет при условии установки сертифицированными специалистами. Производитель не несет ответственности за ущерб, нанесенный в результате ненадлежащего использования светильника или использования его не по назначению.

Меры предосторожности:

Подключение светильника должно осуществляться квалифицированными специалистами с соблюдением всех прилагаемых инструкций и действующих норм по проведению электромонтажных работ. Установка светильника осуществляется при отключенной электросети.

Комплектация

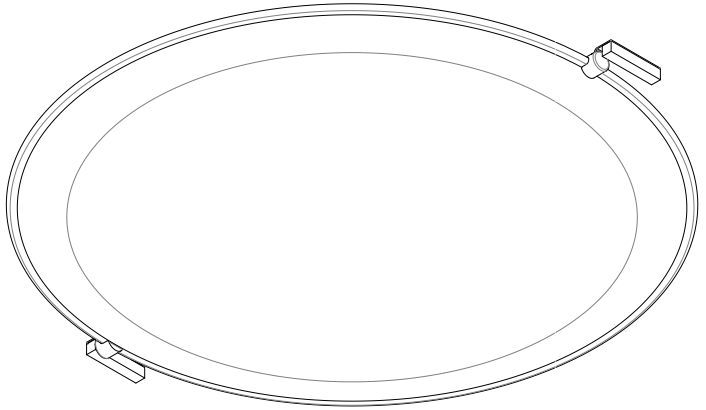

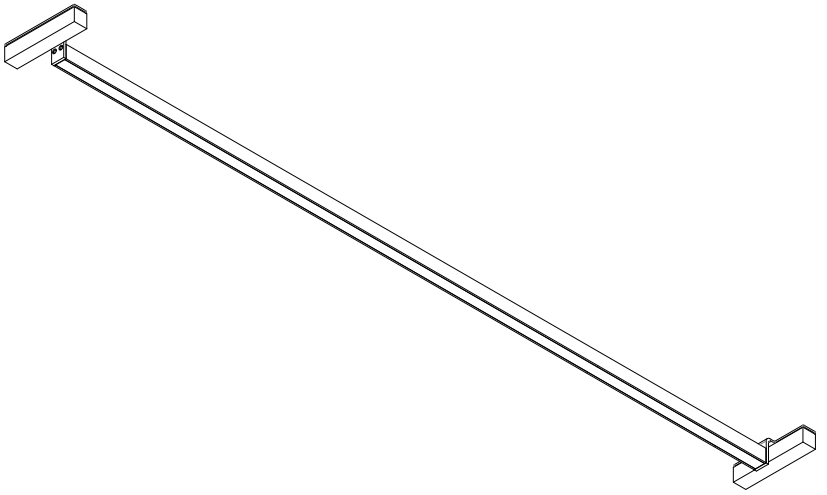

LEDMONSTER

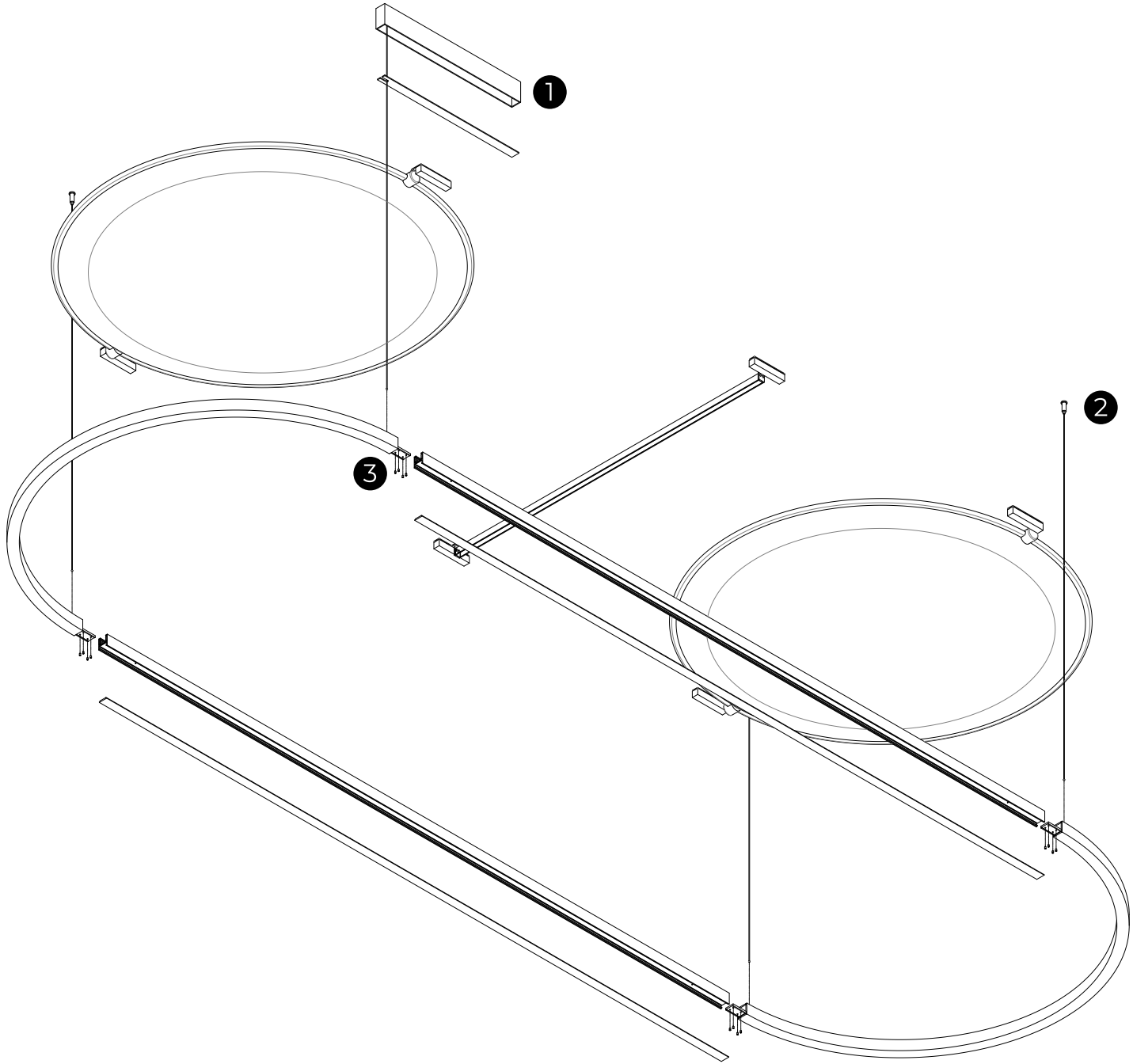

LEDMONSTER 1

a

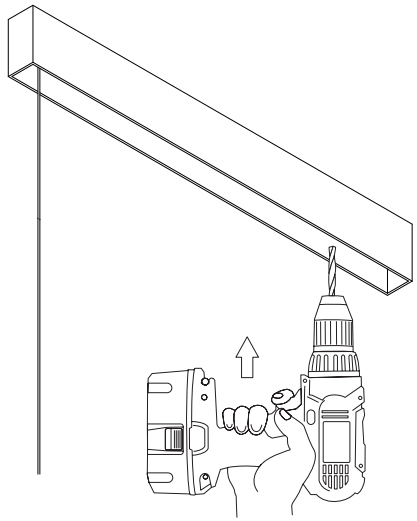

b

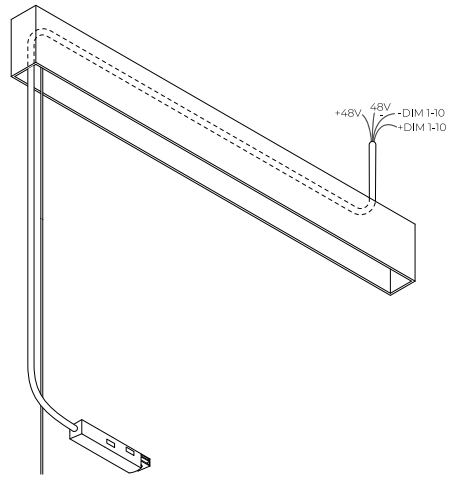

c

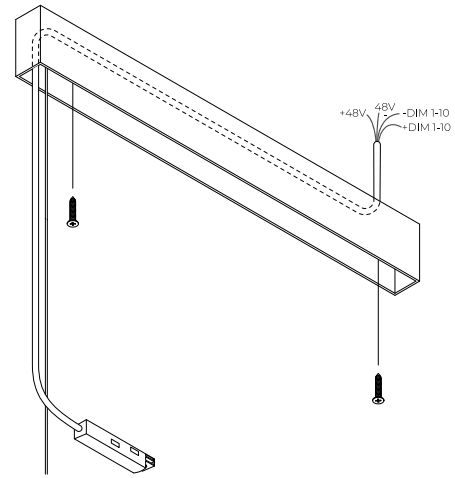

d

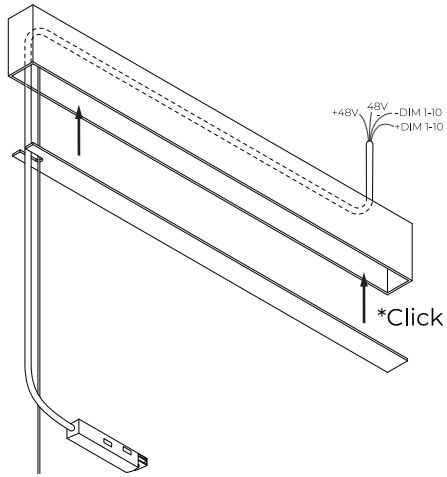

e

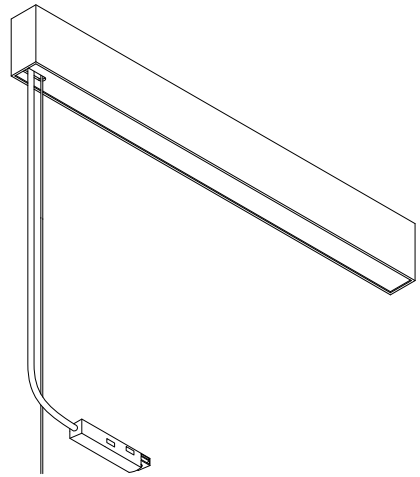

a

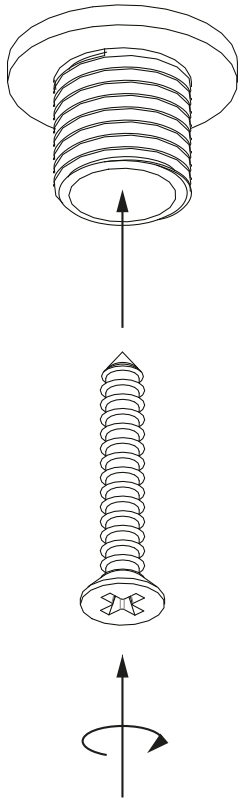

b

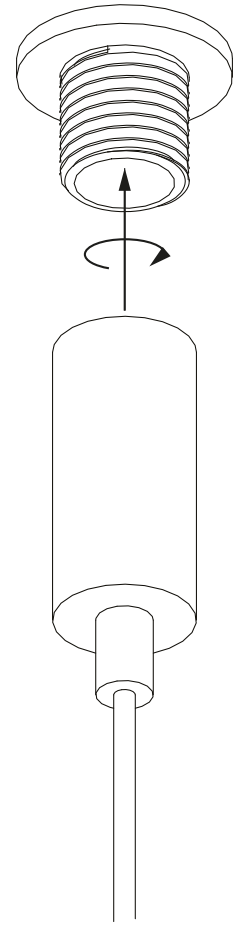

LEDMONSTER 3

a

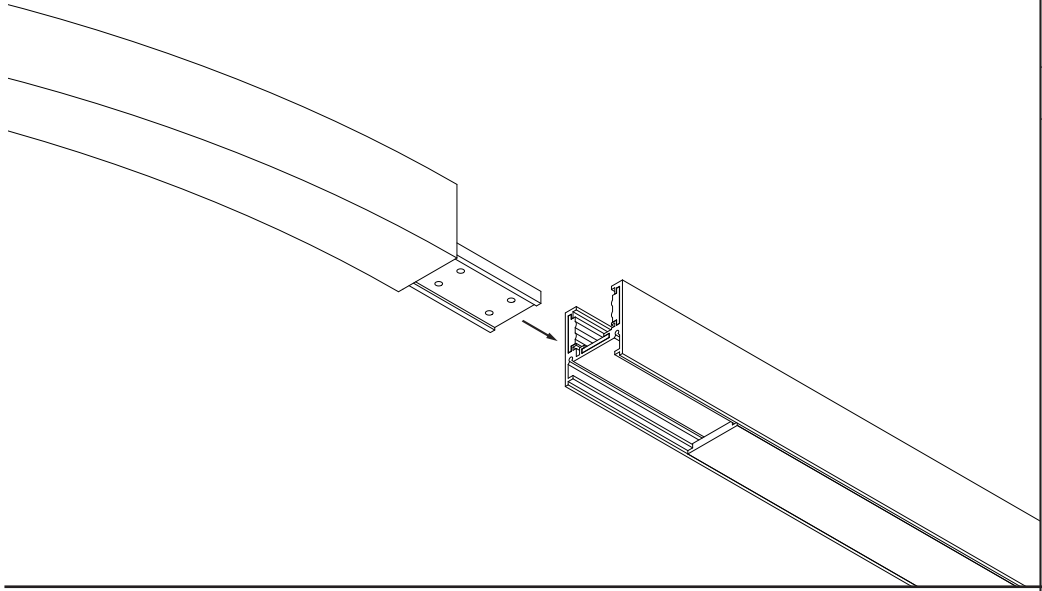

b

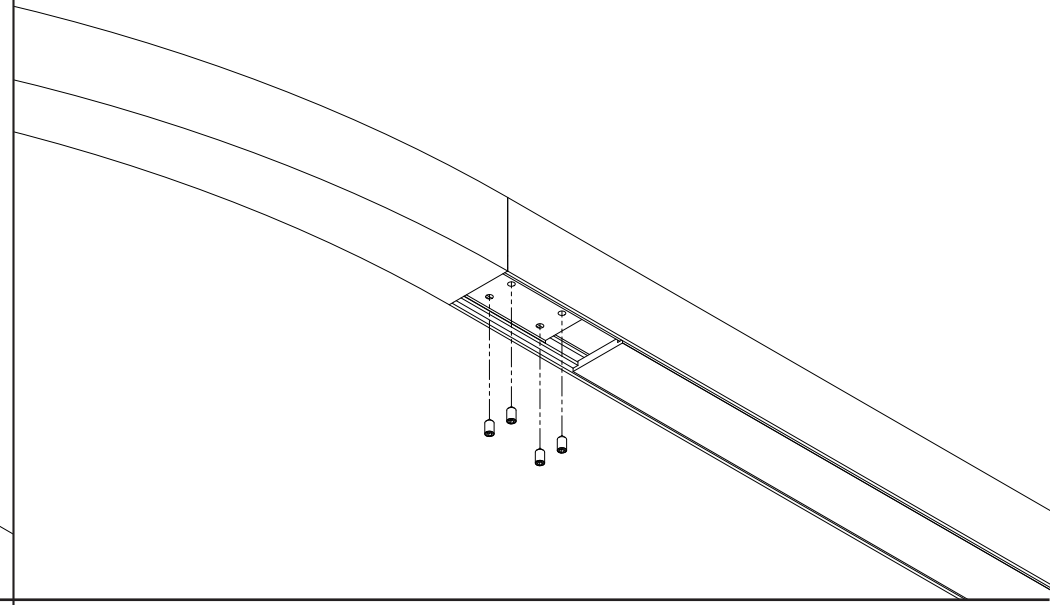

c

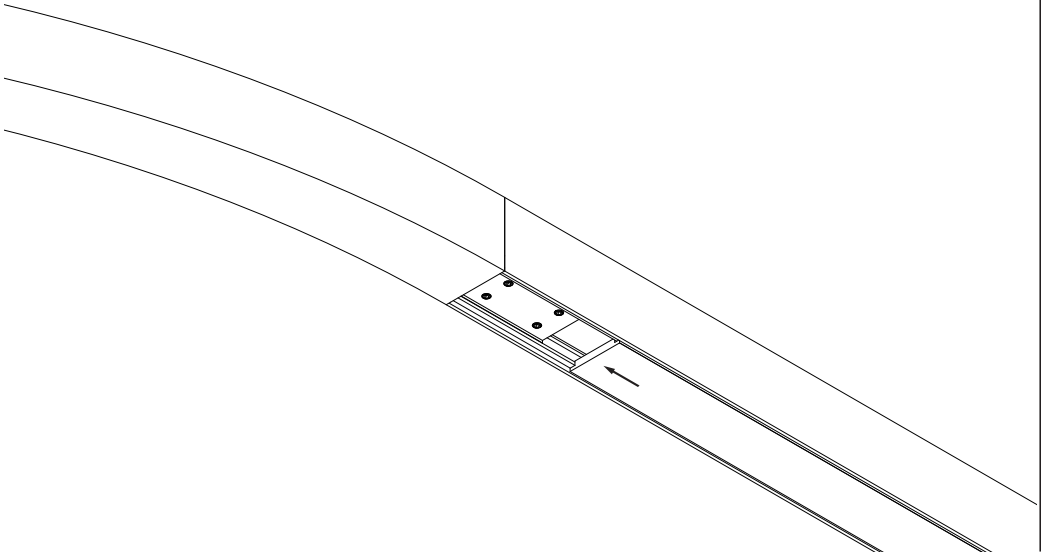

d

