Технические характеристики:

Подключение	**24В**
Мощность	**27Вт**
Световой поток	**2100лм**
Цветопередача	**90+Ra**
Температура	**3000K**
Угол света	**90°**
Диммирование	**RLC(TRIAC)**

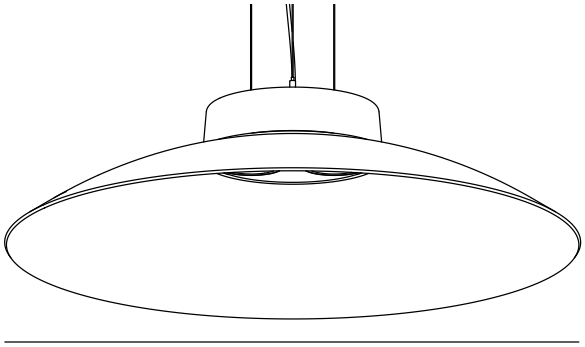

900 мм

Светодиодная лента и блок питания приобретается отдельно.

Гарантийные условия:

На все профили (включая светодиодную ленту и источник питания) предоставляется гарантия 5 лет при условии установки сертифицированными специалистами. Производитель не несет ответственности за ущерб, нанесенный в результате ненадлежащего использования светильника или использования его не по назначению.

Меры предосторожности:

Подключение светодиодной ленты должно осуществляться квалифицированными специалистами с соблюдением всех прилагаемых инструкций и действующих норм по проведению электромонтажных работ. Установка светодиодной ленты осуществляется при отключенной электросети.

Изготовитель «LEDMONSTER INTERNATIONAL LTD»

Сборка произведена: 3 Road, Kanglong, Ximao Industrial Zone, Henglan Town, Guangdong, KHP.
Импортер: ООО "Монстр" г. Москва, ул. Нижняя Сыромятническая, д. 10, стр. 4

1

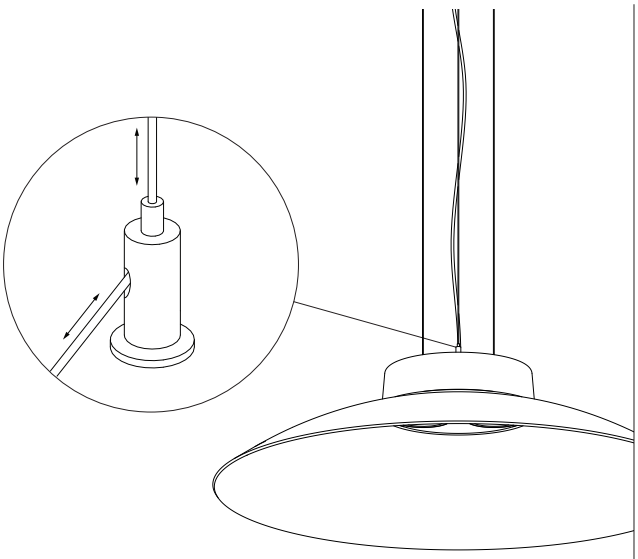

2

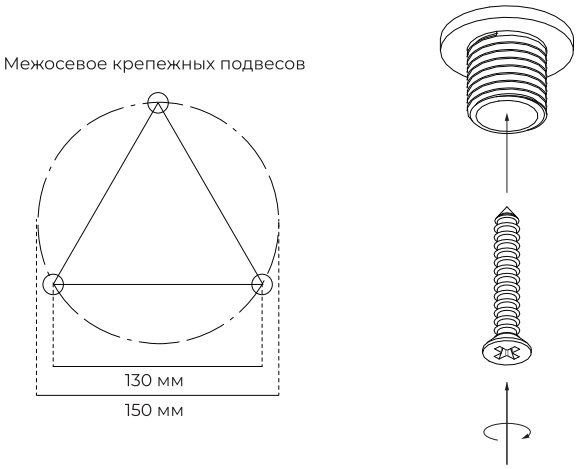

3

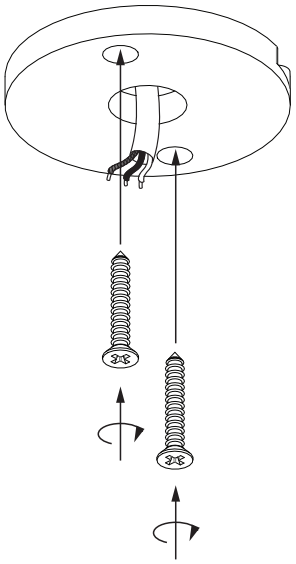

4

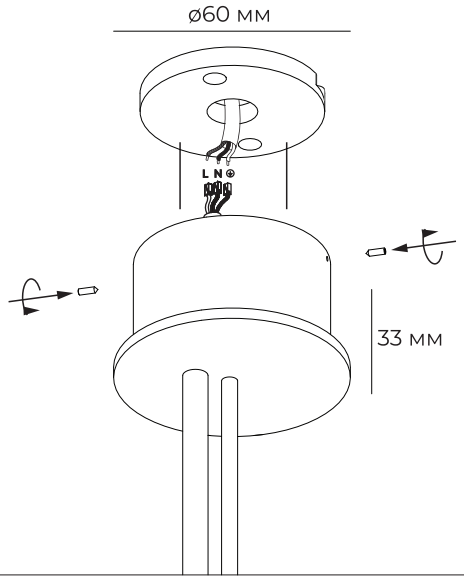

5

