MONSTER

BOK TRACK WHITE

ИНСТРУКЦИЯ ПО УСТАНОВКЕ

ПОЖАЛУЙСТА, СОХРАНИТЕ ИНСТРУКЦИЮ

ГАРАНТИЙНЫЕ УСЛОВИЯ:

На все потолочные светильники (включая светодиод и источник питания) предоставляется гарантия 5 лет, при условии установки сертефицированными специалистами. Гарантийное обслуживание производится при наличии любого документа, подтверждающего покупку товара с отметкой даты приобритения. Производитель не несет ответственность за ущерб, нанесенный в результате неправильного использования светильника или использование его не по назначению.

НАЗНАЧЕНИЕ И ПРАВИЛА ЭКСПЛУТАЦИИ:

Светодиодный светильник BOK TRACK WHITE предназначен для использования внутри помещений. Класс защиты от поражения электрическим током III. Протирайте светильник сухой тканевой салфеткой, не используйте для чистки абразивные материалы, огранические растворители и лего воспламеняющиеся жидкости.

МЕРЫ ПРЕДОСТОРОЖНОСТИ:

Подключение светильника должно осуществлятся кварифицированными специалистами, с соблюдением всех прилагаемых инструкций и действующих норм по проведению электромонтажных работ. Установка светильника осуществляется при выключенной электрической сети.

РЕКОМЕНДУЕМЫЕ ДИММЕРЫ:

Schneider Electric: MTN5138-0000, S52R515
GIRA: 238500, 226300, 117600
Legrand: 752060, 752560

ИЗГОТОВИТЕЛЬ «LEDMONSTER INTERNATIONAL LTD»

Сборка произведена: 3 Road, Kanglong, Ximao Industrial Zone,
Henglan Town, Guangdong, KHP.

ТЕХНИЧЕСКИЕ ХАРАКТЕРИСТИКИ

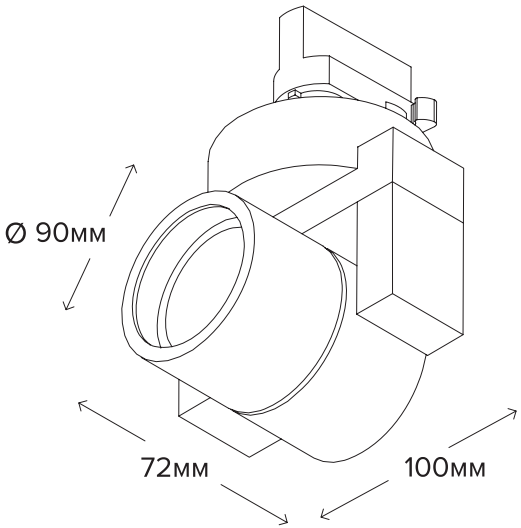

Подключение:	220 В
Мощность потребления:	7 Вт
Световой поток:	520 Лм
Угол света:	36°
Цветовая температура:	3000 K
Цветовая передача:	90+ Ra
Диммирование:	да

Соместимость вашего диммера вы можете уточнить в фирменных магазинах LEDMONSTER.

В комплекте надеждный источник питания, исключает пульсацию света.

IP54

Этот продукт имеет степень защиты IP54

Электрооборудование защиты класса 3

Электрическое оборудование, не помещать в мусорные контейнеры

Этот продукт согласен с действующими дерриктивами CE

ИНСТРУКЦИЯ ПО УСТАНОВКЕ

