Комплектация

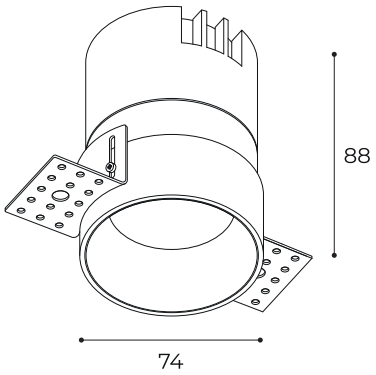

Технические характеристики:

Напряжение	**220В**
Мощность	**12Вт**
Температура	**3000К**
Световой поток	**900лм**
Угол света	**36°**
Степень защиты	**IP20**
Цветопередача	**90+Ra**
Диммирование	**RLC(TRIAC)**

Совместимость вашего диммера уточните в фирменных шоурумах.
Надежный источник питания исключает пульсацию света.

Гарантийные условия:

На все потолочные светильники (включая светодиод и источник питания) предоставляется гарантия 5 лет при условии установки сертифицированными специалистами. Производитель не несет ответственности за ущерб, нанесенный в результате ненадлежащего использования светильника или использования его не по назначению.

Меры предосторожности:

Подключение светильника должно осуществляться квалифицированными специалистами с соблюдением всех прилагаемых инструкций и действующих норм по проведению электромонтажных работ. Установка светильника осуществляется при отключенной электросети.

Инструкция по установке:

