LEDMONSTER

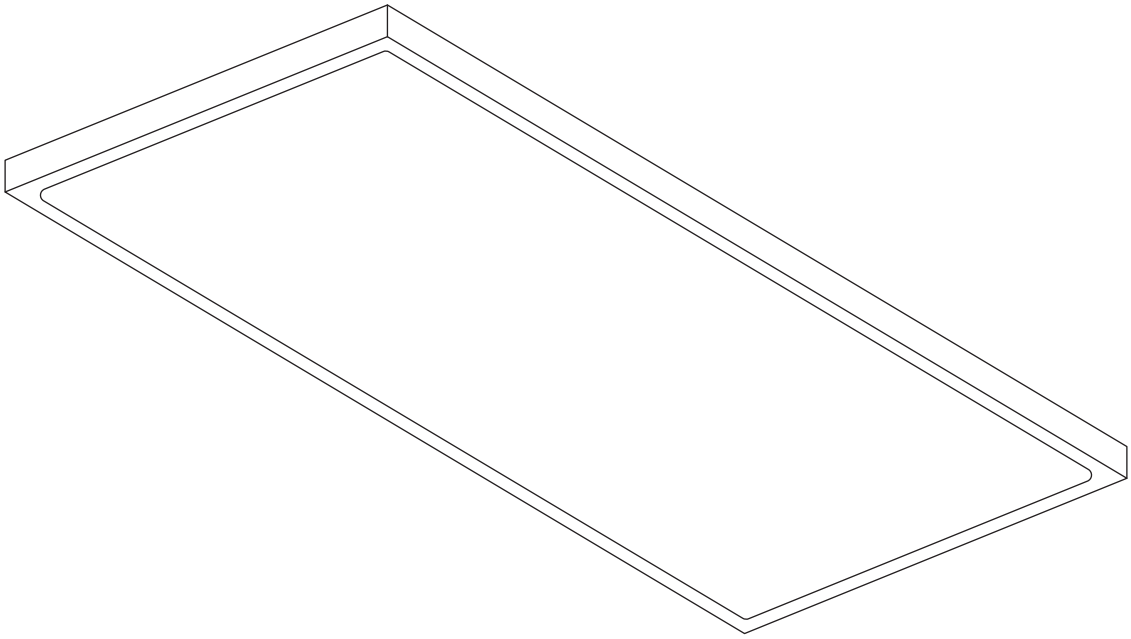

Galaxy 120

Светодиодный интерьерный светильник

Светильник Galaxy 120 предназначен для освещения общественных помещений, торговых и офисных центров, общеобразовательных, медицинских учреждений. Конструкция и размеры светильника позволяют устанавливать его как в подвесные системы типа «Армстронг», так и на поверхность потолка, как накладной светильник.

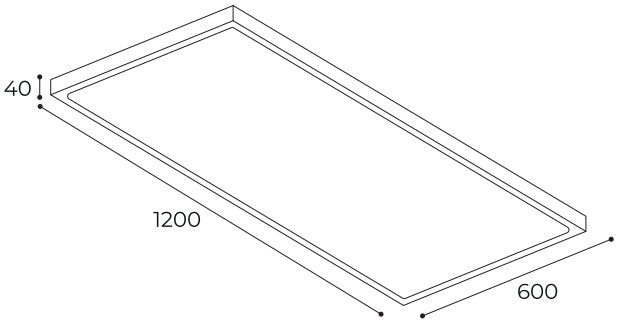

Технические характеристики:

Подключение	**176-264В**
Мощность	**64Вт**
Световой поток	**6650лм**
Частота сети	**50/60Гц**
Коэффициент мощности	**более 0.95**
Класс светораспределения	**П**
Тип кривой силы света	**Д**
Индекс цветопередачи	**Более 80CRi**
Температура	**4000К**
Климатическое исполнение	**УХЛ3.1**
Степень защиты	**IP40**
Угол света	**120°**
Класс энергоэффективности	**A+**
Диммирование	**NO DIM**
Масса светильника	**2.4кг**

Комплектация:

В комплект поставки входит:

- Светодиодный светильник (количество указано на упаковке);
- Упаковка (индивидуальная, либо на несколько светильников);
- Паспорт изделия и руководство по эксплуатации.

Назначение и основные сведения:

Продукция модели Galaxy 120 - это светодиодный светильник, идёт в комплекте с блоком питания. Блок питания выносной (см. инструкцию по установке). Светильник имеет корпус из алюминиевого сплава. Корпус спроектирован с учетом максимального теплоотвода от источника света и блока питания, что гарантирует сохранение заявленных характеристик и безотказную работу на всем протяжении срока эксплуатации. Срок непрерывной работы - 100 000 часов. Источник света установлен под прозрачным защитным стеклом. Корпус светильника в данном случае играет роль самонесущей конструкции, что существенно снижает стоимость электро-монтажных работ.

Требования безопасности:

1. Требования безопасности конструкции светильника определяются ГОСТ Р МЭК 60598-1-2003 и ГОСТ IEC 60598-2-1-2011. Требования к помехоэмиссии от светильника определяются ГОСТ Р 51318-99.
2. Монтаж (демонтаж), устранение неисправностей, чистку и техническое обслуживание светильников необходимо проводить при отключенной электрической сети. Все работы, связанные с подключением, должны осуществляться только квалифицированным персоналом.
3. Не допускается эксплуатация светильников с поврежденной изоляцией проводов и мест соединений. Присоединение светильника к поврежденной электропроводке запрещено.
4. Запрещается включение светильников в электрическую сеть с параметрами, отличающимися от указанных в технических характеристиках.
5. Светодиодный светильник должен эксплуатироваться в условиях, соответствующих типу его применения. Не следует подвергать светильник механическим воздействиям и другим агрессивным нагрузкам.
6. Ремонт поврежденных и вышедших из строя светильников должен осуществляться изготовителем.
7. С целью исключения поражения электрическим током запрещается эксплуатация светильника без защитного заземления.

Правила транспортировки, хранения и утилизации:

1. Изделия должны храниться в упаковке предприятия-изготовителя, в закрытых помещениях, при температуре воздуха от -40˚С до +40˚С и относительной влажности не более 75%.
2. Изделия транспортируются в штатной транспортной таре любым видом транспорта при условии защиты их от механических повреждений и непосредственного воздействия атмосферных осадков.
3. Светильники не содержат токсичных материалов и комплектующих, требующих специальной утилизации. Утилизацию светильников проводят обычным способом.

Гарантийные обязательства:

1. Изготовитель гарантирует соответствие изделия требованиям ТУ 713051.032-2011, ТР ТС 020/2011, ТР ТС 004/2011, ТР ЕАЭС 037/2016 и его работоспособность при соблюдении правил установки, эксплуатации и хранения.
2. Гарантийный срок эксплуатации светильника составляет 60 месяцев со дня продажи покупателю. В отдельных случаях возможно увеличение срока гарантии, оговоренное с потребителем на специальных условиях.
3. При отсутствии штампа магазина или торгующей организации срок гарантии исчисляется со дня выпуска изделия, который указывается в настоящем паспорте.
4. При несоблюдении правил хранения и транспортирования организациями-посредниками изготовитель не несет ответственности перед конечными покупателями за сохранность и качество продукции.
5. Для ремонта светильника в период гарантийного срока требуется предоставить акт рекламации с указанием условий, при которых была выявлена неисправность, и предъявить само изделие с паспортом предприятию-изготовителю или представителю.
6. К гарантийному ремонту принимаются изделия, не подвергавшиеся разборке и конструктивным изменениям, не имеющие механических повреждений, при сохранении защитных наклеек, пломб и данного паспорта.
7. Изготовитель не несет ответственности за недостатки, возникшие вследствие нарушения потребителем правил установки и эксплуатации, изложенных в настоящем руководстве, в т.ч. в случаях, когда эти недостатки возникли из-за недопустимых параметров электрических сетей, в которых эксплуатируется светильник, и вследствие вмешательства третьих лиц.

Свидетельство о приемке:

Светильник модели Galaxy 120 соответствует техническим условиям ТУ 713051.032-2011, ТР ТС 020/2011, ТР ТС 004/2011, ТР ЕАЭС 037/2016 и признан годным к эксплуатации.

Дата выпуска _____ ОТК _____

Отметка о продаже:
Заполняет торговое предприятие:

Дата продажи _____ (число, месяц, год)

Продавец _____ (подпись, штамп магазина)

Изготовитель «LEDMONSTER INTERNATIONAL LTD»

Сборка произведена: 3 Road, Kanglong, Ximao Industrial Zone, Henglan Town, Guangdong, KHP.
Импортер: ООО "Монстр" г. Москва, ул. Нижняя Сыромятническая, д. 10, стр. 4

Примечание:

Производитель оставляет за собой право вносить в конструкцию и комплектацию изделия технические изменения и не ухудшающие технические характеристики изделия, в любое время и без предварительного уведомления.

Монтаж светильника

Установка в подвесные потолочные системы «Армстронг»:

1. Освободить светильник от упаковки.
2. Поместить светильник в ячейку подвесного потолка.
3. При установке светильника в ячейку подвесного потолка «Армстронг» необходимо обеспечить независимое индивидуальное крепление светильника к несущему потолку.

Установка на опорную поверхность:

1. Вынуть светильник из упаковки.
2. Вынуть декоративные заглушки угловых крепежных элементов.
3. Закрепить светильник к потолку через отверстия в угловых крепежных элементах шурупами или саморезами согласно типу монтажной поверхности. Диаметр отверстий в угловых крепежных элементах равен 5мм.
4. Установить декоративные заглушки.

Крепление на подвесах:

1. Вынуть светильник из упаковки.
2. Вынуть декоративные заглушки угловых крепежных элементов.
3. Вставить подвесной крепеж в отверстия угловых крепежных элементов.
4. Установить декоративные заглушки.
5. Присоединить подвесную систему к несущему элементу или потолку.

Подключение светильника к сети переменного тока 230В:

1. Подключить кабель питания светильника к сети переменного тока 230 В, 50/60 Гц согласно цветовой маркировке проводов.
2. фаза (L) – чёрный (коричневый), ноль (N) – синий, земля – жёлто-зелёный.