LEDMONSTER

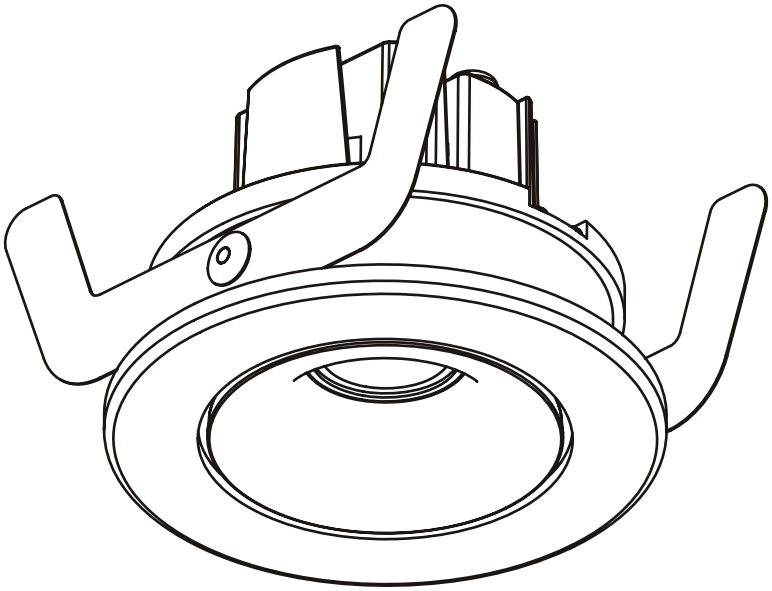

# Gira mini

## Встраиваемый светодиодный светильник

Серия встраиваемых светильников Gira для основного и дополнительного освещения. Комбинация нескольких источников света с помощью декоративных рамок применяется в помещениях с высокими потолками.

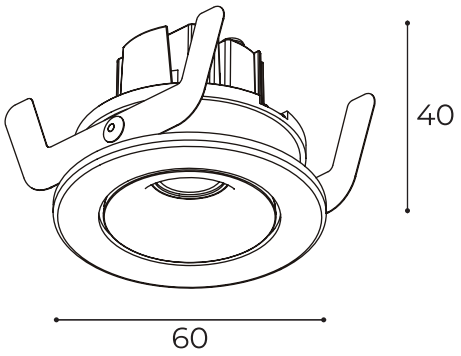


## Технические характеристики:

| | |
|---|---|
| Подключение | **220В** |
| Мощность | **3Вт** |
| Световой поток | **929лм** |
| Индекс цветопередачи | **90+Ra** |
| Температура | **3000K** |
| Диммирование | **NO DIM** |
| Угол света | **35°** |
| Степень защиты | **IP44** |

## Комплектация:

В комплект поставки входит:

- Светодиодный светильник (количество указано на упаковке);
- Упаковка (индивидуальная, либо на несколько светильников);
- Паспорт изделия и руководство по эксплуатации.

## Назначение и основные сведения:

Продукция модели Gira mini - это интерьерный светодиодный светильник, идет в комплекте с блоком питания. Блок питания выносной (см. инструкцию по установке). Светильник имеет корпус из алюминиевого сплава. Корпус спроектирован с учетом максимального теплоотвода от источника света и блока питания, что гарантирует сохранение заявленных характеристик и безотказную работу на всем протяжении срока эксплуатации. Срок непрерывной работы - 100 000 часов. Источник света установлен под защитным прозрачным стеклом. Корпус светильника в данном случае играет роль самонесущей конструкции, что существенно снижает стоимость электро-монтажных работ.

## Требования безопасности:

1. Требования безопасности конструкции светильника определяются ГОСТ Р МЭК 60598-1-2003 и ГОСТ IEC 60598-2-1-2011. Требования к помехоэмиссии от светильника определяются ГОСТ Р 51318-99.
2. Монтаж (демонтаж), устранение неисправностей, чистку и техническое обслуживание светильников необходимо проводить при отключенной электрической сети. Все работы, связанные с подключением, должны осуществляться только квалифицированным персоналом.
3. Не допускается эксплуатация светильников с поврежденной изоляцией проводов и мест соединений. Присоединение светильника к поврежденной электропроводке запрещено.
4. Запрещается включение светильников в электрическую сеть с параметрами, отличающимися от указанных в технических характеристиках.
5. Светодиодный светильник должен эксплуатироваться в условиях, соответствующих типу его применения. Не следует подвергать светильник механическим воздействиям и другим агрессивным нагрузкам.
6. Ремонт поврежденных и вышедших из строя светильников должен осуществляться изготовителем.
7. С целью исключения поражения электрическим током запрещается эксплуатация светильника без защитного заземления.

## Правила транспортировки, хранения и утилизации:

1. Изделия должны храниться в упаковке предприятия- изготовителя, в закрытых помещениях, при температуре воздуха от -40˚С до +40˚С и относительной влажности не более 75%.
2. Изделия транспортируются в штатной транспортной таре любым видом транспорта при условии защиты их от механических повреждений и непосредственного воздействия атмосферных осадков.
3. Светильники не содержат токсичных материалов и комплектующих, требующих специальной утилизации. Утилизацию светильников проводят обычным способом.

## Гарантийные обязательства:

1. Изготовитель гарантирует соответствие изделия требованиям ТУ 713051.032-2011, ТР ТС 020/2011, ТР ТС 004/2011, ТР ЕАЭС 037/2016 и его работоспособность при соблюдении правил установки, эксплуатации и хранения.
2. Гарантийный срок эксплуатации светильника составляет 60 месяцев со дня продажи покупателю. В отдельных случаях возможно увеличение срока гарантии, оговоренное с потребителем на специальных условиях.
3. При отсутствии штампа магазина или торгующей организации срок гарантии исчисляется со дня выпуска изделия, который указывается в настоящем паспорте.
4. При несоблюдении правил хранения и транспортирования организациями-посредниками изготовитель не несет ответственности перед конечными покупателями за сохранность и качество продукции.
5. Для ремонта светильника в период гарантийного срока требуется предоставить акт рекламации с указанием условий, при которых была выявлена неисправность, и предъявить само изделие с паспортом предприятию-изготовителю или представителю.
6. К гарантийному ремонту принимаются изделия, не подвергавшиеся разборке и конструктивным изменениям, не имеющие механических повреждений, при сохранении защитных наклеек, пломб и данного паспорта.
7. Изготовитель не несет ответственности за недостатки, возникшие вследствие нарушения потребителем правил установки и эксплуатации, изложенных в настоящем руководстве, в т.ч. в случаях, когда эти недостатки возникли из-за недопустимых параметров электрических сетей, в которых эксплуатируется светильник, и вследствие вмешательства третьих лиц.

## Свидетельство о приемке:

Светильник модели Gira mini соответствует техническим условиям ТУ 713051.032-2011, ТР ТС 020/2011, ТР ТС 004/2011, ТР ЕАЭС 037/2016 и признан годным к эксплуатации.

Дата выпуска _____ ОТК _____

Отметка о продаже:
Заполняет торговое предприятие:

Дата продажи _____ (число, месяц, год)

Продавец _____ (подпись, штамп магазина)

## Изготовитель «LEDMONSTER INTERNATIONAL LTD»

Сборка произведена: 3 Road, Kanglong, Ximao Industrial Zone, Henglan Town, Guangdong, KHP.
Импортер: ООО "Монстр" г. Москва, ул. Нижняя Сыромятническая, д. 10, стр. 4

**Примечание:**

Производитель оставляет за собой право вносить в конструкцию и комплектацию изделия технические изменения и обновления, не ухудшающие его параметры в любое время и без предварительного уведомления.

1

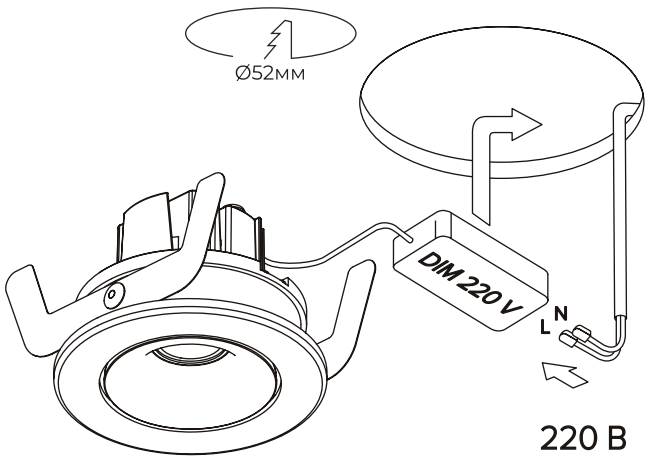


2

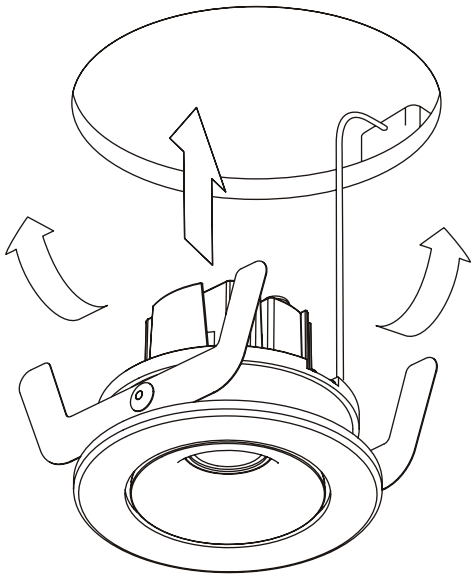

3

