Технические характеристики:

Подключение	**48В**
Мощность	**13Вт**
Световой поток	**1200лм**
Цветопередача	**95+Ra**
Температура	**3000К**
Степень защиты	**IP20**
Угол света	**12° - 46°**
Диммирование	**1-10**

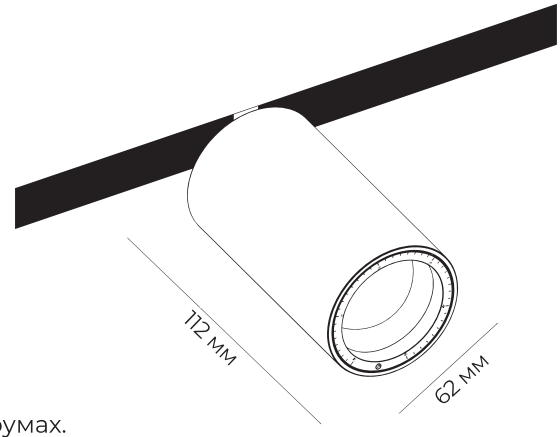

Совместимость вашего диммера уточните в фирменных шоурумах.
Надежный источник питания исключает пульсацию света.

Гарантийные условия:

На все потолочные светильники (включая светодиод и источник питания) предоставляется гарантия 5 лет при условии установки сертифицированными специалистами. Производитель не несет ответственности за ущерб, нанесенный в результате ненадлежащего использования светильника или использования его не по назначению.

Меры предосторожности:

Подключение светильника должно осуществляться квалифицированными специалистами с соблюдением всех прилагаемых инструкций и действующих норм по проведению электромонтажных работ. Установка светильника осуществляется при отключенной электросети.

Управление яркостью:

- Светильник оснащен функцией регулировки яркости света при помощи потенциометра. Сигнал управления 1-10В.
- Данный светильник может комплектоваться платами для управления системой «Умный дом» (протокол DALI или др.).

Изготовитель «LEDMONSTER INTERNATIONAL LTD»

Сборка произведена: 3 Road, Kanglong, Ximao Industrial Zone, Henglan Town, Guangdong, KHP.
Импортер: ООО "Монстр" г. Москва, ул. Нижняя Сыромятническая, д. 10, стр. 4

Инструкция по установке:

1

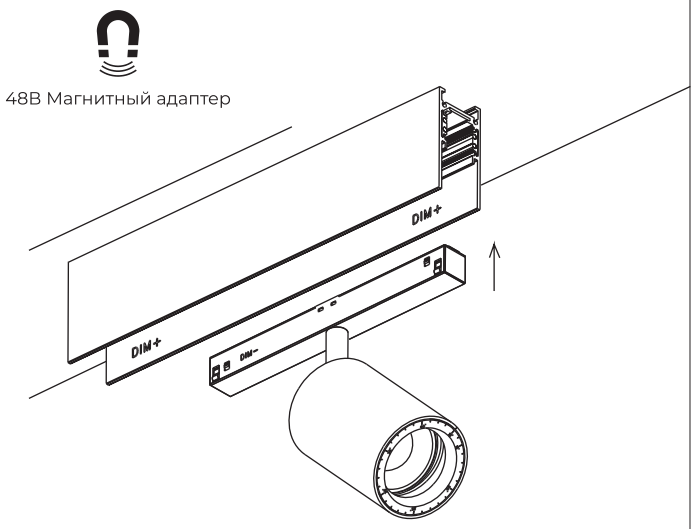

Соблюдайте полярность DIM+, DIM-

2

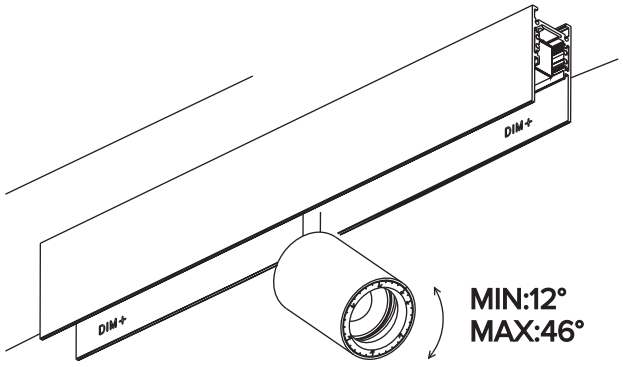

3

