LEDMONSTER

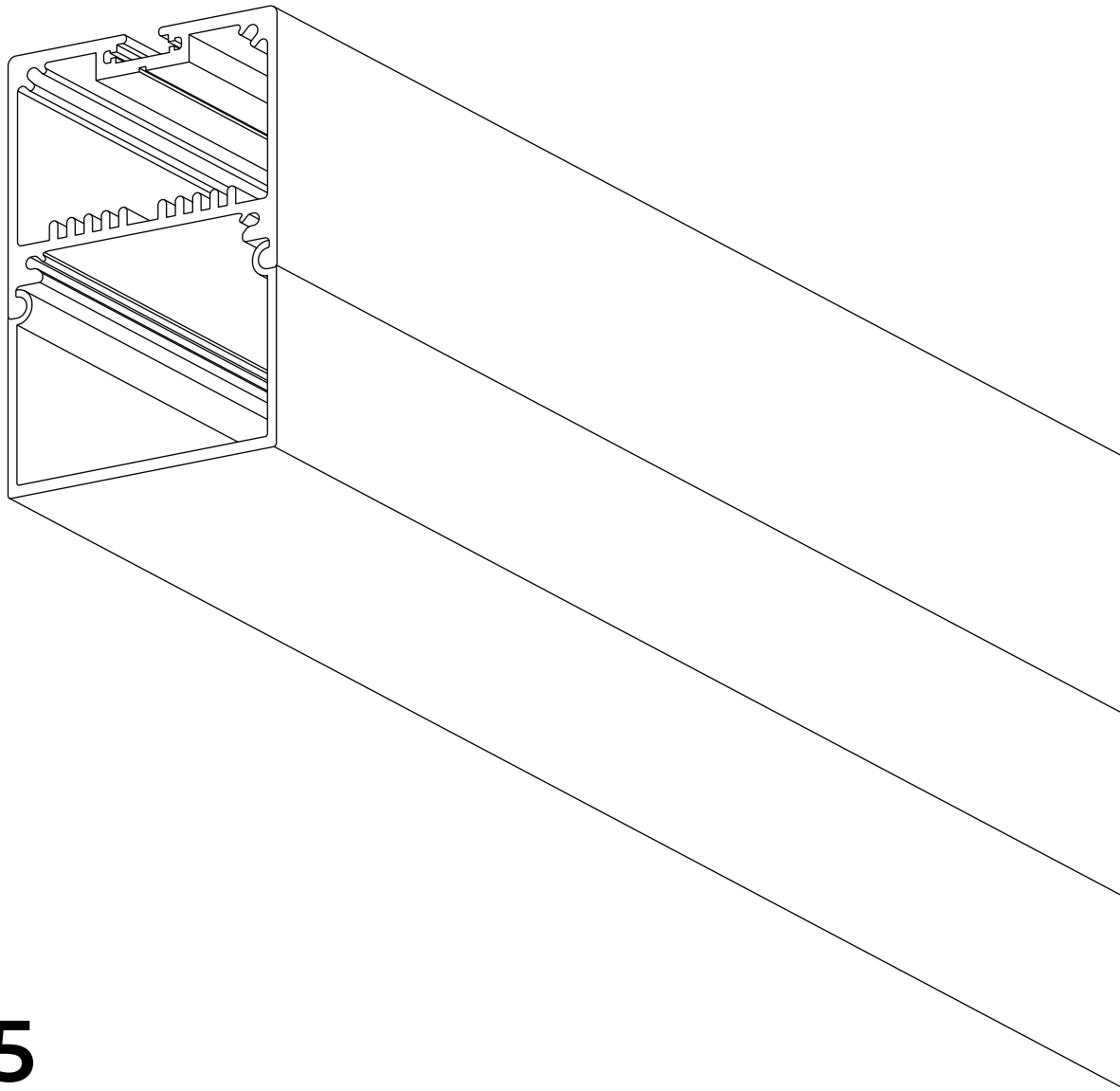

NS 4565

Накладной алюминиевый профиль

Накладной профиль из анодированного алюминия для светодиодной ленты. Светодиодная лента и блок питания приобретается отдельно.

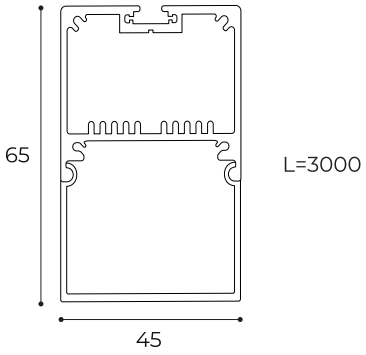

Комплектация:

В комплект поставки входит:

- Алюминиевый профиль (количество указано на упаковке);
- Упаковка (индивидуальная, либо на несколько светильников);
- Паспорт изделия и руководство по эксплуатации.

Назначение и основные сведения:

Продукция модели NS 4565 - это профиль из анодированного алюминия для светодиодной ленты. Светодиодная лента и блок питания приобретается отдельно. Корпус спроектирован с учетом максимального теплоотвода от источника света - светодиодной ленты, что гарантирует сохранение заявленных характеристик и безотказную работу на всем протяжении срока эксплуатации. Источник света устанавливается под защитным рассеивателем белого матового цвета.

Требования безопасности:

Подключение светодиодной ленты должно осуществляться квалифицированными специалистами с соблюдением всех прилагаемых инструкций и действующих норм по проведению электромонтажных работ. Установка светодиодной ленты осуществляется при отключенной электросети.

Правила транспортировки, хранения и утилизации:

1. Изделия должны храниться в упаковке предприятия-изготовителя, в закрытых помещениях, при температуре воздуха от -40 ˚С до +40 ˚С и относительной влажности не более 75%.
2. Изделия транспортируются в штатной транспортной таре любым видом транспорта при условии защиты их от механических повреждений и непосредственного воздействия атмосферных осадков.
3. Алюминиевые профили не содержат токсичных материалов и комплектующих, требующих специальной утилизации. Утилизацию профилей проводят обычным способом.

Свидетельство о приемке:

Алюминиевый профиль модели NS 4565 соответствует техническим условиям ТУ 713051.032-2011, ТР ТС 020/2011, ТР ТС 004/2011, ТР ЕАЭС 037/2016 и признан годным к эксплуатации.

Дата выпуска _____ ОТК _____

Отметка о продаже:
Заполняет торговое предприятие:

Дата продажи _____ (число, месяц, год)

Продавец _____ (подпись, штамп магазина)

Изготовитель «LEDMONSTER INTERNATIONAL LTD»

Сборка произведена: 3 Road, Kanglong, Ximao Industrial Zone, Henglan Town, Guangdong, KHP.
Импортер: ООО "Монстр" г. Москва, ул. Нижняя Сыромятническая, д. 10, стр. 4

Примечание:

Производитель оставляет за собой право вносить в конструкцию и комплектацию изделия технические изменения и не ухудшающие технические характеристики изделия, в любое время и без предварительного уведомления.

1

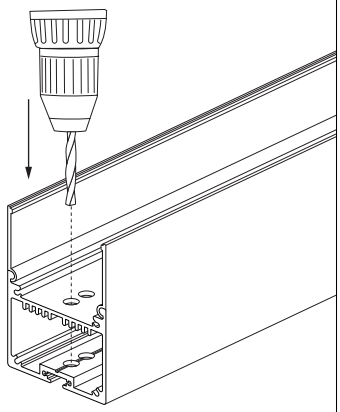

2

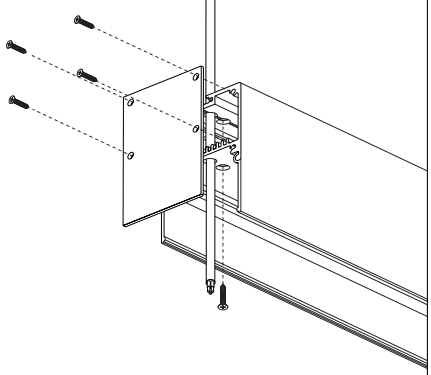

3

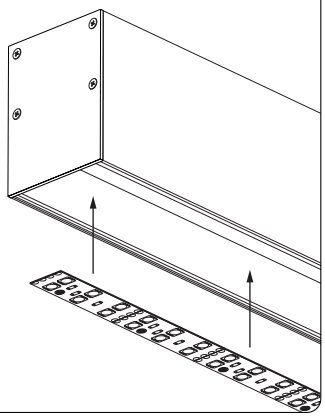

4

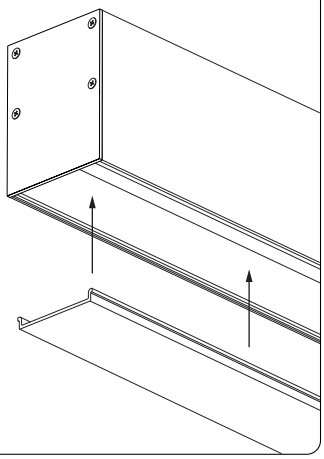

5

